PARTS & SERVICE

Wasserheizgeräte
Water heaters

Ersatzteil-Liste
Spare parts list

Thermo H plus 160
Thermo H plus 230
Thermo H plus 300
Thermo H plus 350

Rev. 02/2021
Id.No. DOK40152

Inhalt/Content:

Steuerkopf AC/DC/Control Head AC/DC	**Bild/fig. 1, 2**
Wärmeübertrager/Heat exchanger	**Bild/fig. 3**
Dieselbrennerkopf/Diesel burner head	**Bild/fig. 4**
Mechanische Teile/Mechanical parts	**Bild/fig. 4**
Normteile/Standard parts	**Seite/page 8**

Notwendige Angaben zur schnellen Ersatzteilermittlung: /
Required data for quick spare part identification:

- Heizgeräte-Typ: z.B. Thermo H plus 160 /
- Heater type: e.g. Thermo H plus 160

- Ausführung: z.B. 001 /
- Model: e.g. 001

- Artikel-Nr. oder Ident-Nr.: z.B. 11139571A /
- Article no. or ident no. : e.g. 11139571A

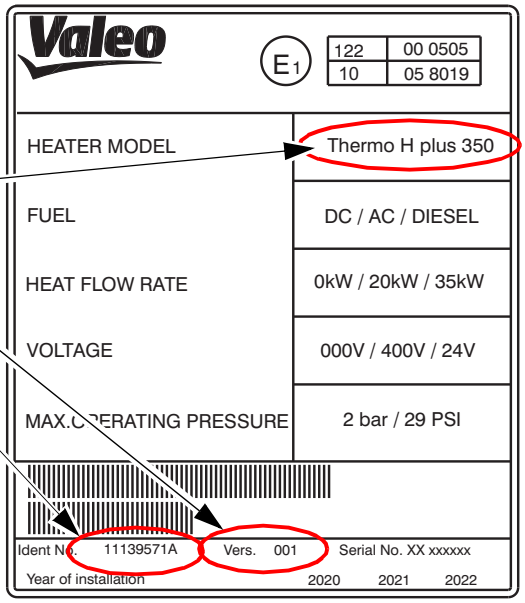

Abb. exemplarisch / Figure exemplary

Ermitteln Sie hier die Versions-Nummer **.xxx** für Ihr Heizgerät zur Nutzung in der Liste:/
Please, determine here the version number **.xxx** of your heater for use in the spare parts list:

Heizleistungsklasse/ Heat flow rate in kW			Geräte-ID / Device ident no.	Version
DC	AC	Diesel		
14	--	23	11143458	**.011**
14	--	16	11143457	**.012**
--	20	35	11139571A	**.015**
20	--	30	11139574A	**.017**
20	--	30	11142595A	**.021**
--	20	23	11142671A	**.022**
--	7	23	11142686A	**.023**
--	20	23	11143481A	**.026**

Hinweis: Nach rechts eingerückte Teile bzw. Untergruppen (durch Punkte markiert) sind in den um einen Punkt weniger eingerückten Baugruppen enthalten.
Note: Sub-assemblies or components (marked by a point) - offset to the right - are contained in the assembly which is offset one point less.

Änderungen vorbehalten. Im Fall einer mehrsprachigen Version ist Deutsch verbindlich. Die aktuelle Fassung dieser Ersatzteilliste steht unter **www.valeo-thermalbus.com** zum Download bereit. / Subject to modification. In multilingual versions the German language is binding. Latest version of this spare parts list is provided for download on **www.valeo-thermalbus.com**.

Normteile ab Pos. 100 siehe Seite 8
Standard parts from item no. 100 see page 8

Thermo H plus Bild/fig. 1

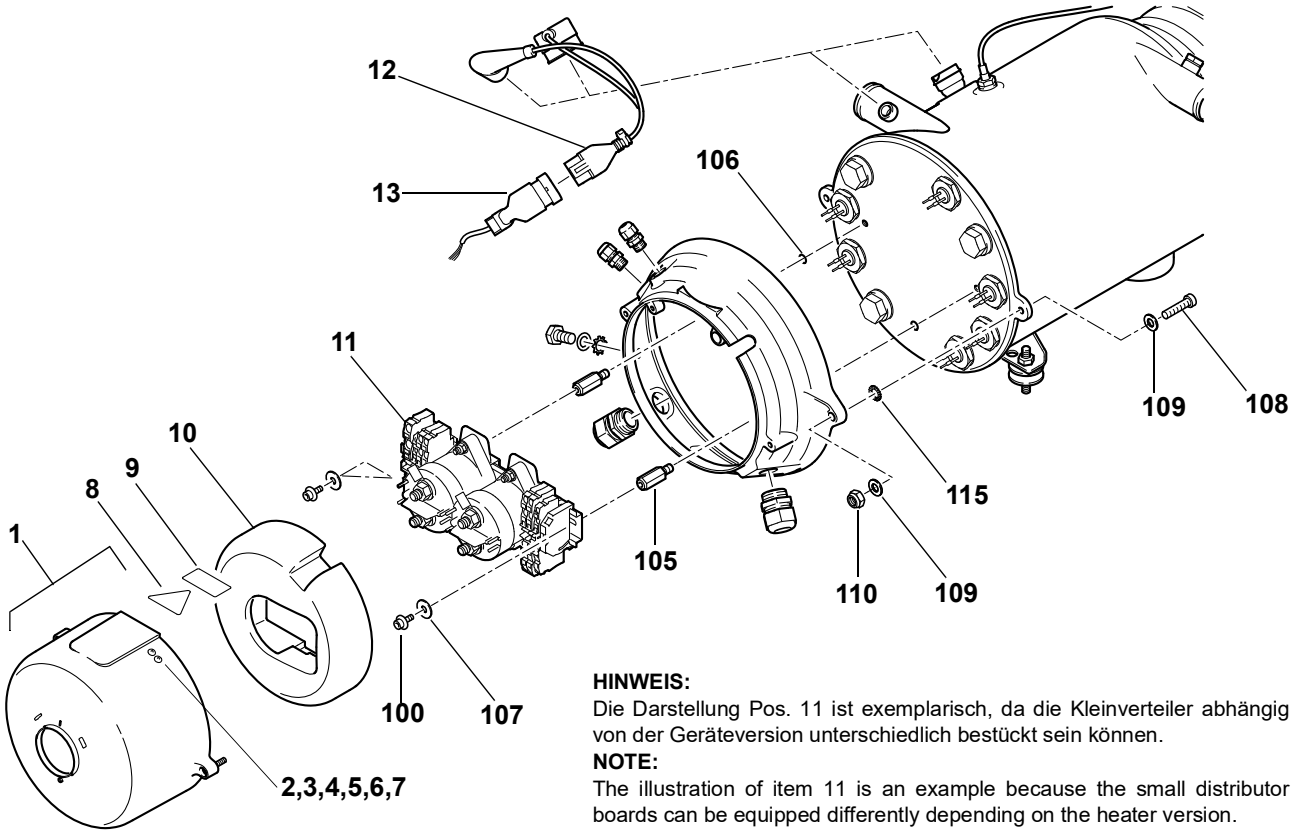

HINWEIS:
Die Darstellung Pos. 11 ist exemplarisch, da die Kleinverteiler abhängig von der Geräteversion unterschiedlich bestückt sein können.
NOTE:
The illustration of item 11 is an example because the small distributor boards can be equipped differently depending on the heater version.

Pos. Item	Stück Quanti-ty	Bestell-Nr. Part no.	Benennung	Description	Versionsnummer Version number	Bemerkungen Remarks
Steuerkopf AC/DC/Control head AC/DC						
1	1	11121210B	**Haube, verschlossen inkl. Löcher für Nieten**	hood cpl., closed with holes for rivets		
2	1	11121016A	**Lamellenstecker 4mm, SA403**	HVIL pin (male)		
3	1	11121017A	**Einbaubuchse 4mm, XEB-1R**	HVIL socket (female)		
4	1	11121124B	**Halter, HVIL, Haube**	bracket, HVIL, cover		siehe Werkstatt-Hand-buch see Workshop manual
5	2	11123255A	**Niet**	rivet		
6	1	14704B	**6kt-Mutter M4**	hex nut M4		
7	1	152269Z	**Fächerscheibe**	serrated washer		
8	1	11116437A	**Warnschild „HIGH VOLTAGE“**	warning placard “HIGH VOLTAGE“		
9	1	2710487B	**Warnschild „WARNUNG“**	warning placard “WARNING“		
10	1	11140182A	**Stabilisator**	stabilizer	.015/.022/.023/ .026	
11	1	11124307A	**Kleinverteiler**	compact distributor board assy	.017/.021	
11	1	11124164B	**Kleinverteiler**	compact distributor board assy	.011/.012	
11	1	11142825A	**Kleinverteiler**	compact distributor board assy	.023	
11	1	11140750A	**Kleinverteiler**	compact distributor board assy	.015/.022/.026	
12	1	11116562B	**Temperatursensorik AC**	temperature sensors AC		
13	1	2710251A	**Adapterkabelbaum, kpl.**	adapter wiring harness		

Normteile ab Pos. 100 siehe Seite 8
Standard parts from item no. 100 see page 8

Thermo H plus Bild/fig. 2

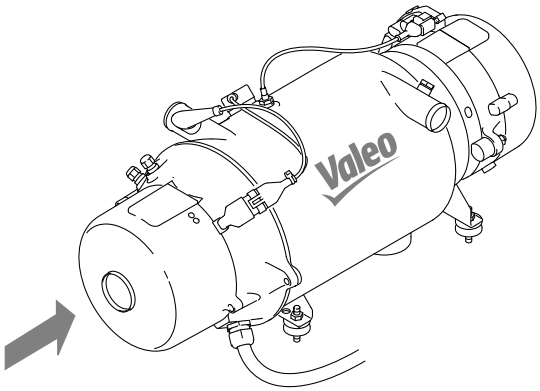

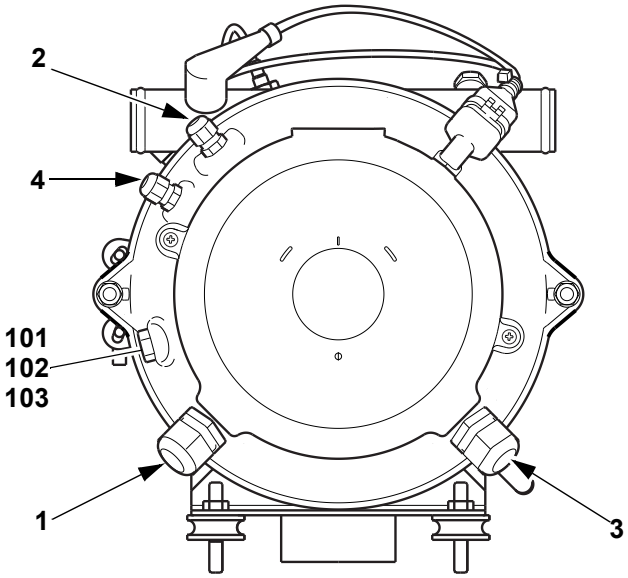

Pos. Item	Stück Quanti-ty	Bestell-Nr. Part no.	Benennung	Description	Versionsnummer Version number	Bemerkungen Remarks
Steuerkopf AC/DC/Control head AC/DC						
1	1	11123490B	**Kabelbaum, 400V AC**	wiring harnes, 400V AC	.015/.026	
1	1	11136469B	**Kabelbaum, HV DC**	wiring harnes, HV DC	.011/.012	
2	1	11139489A	**Kabelbaum, HV AC**	wiring harnes, HV AC	.022/.023	El.-Schnittstelle Fzg. siehe Werkstatt-Handbuch (An-schlussschema) Pos. 117, Seite 8 mit-bestellen/ El. Interface vehicle see Workshop ma-nual (connecting schematic) Please order also item 117, page 8
3	1	11136469A	**Kabelbaum, 600V DC**	wiring harnes, 600V DC	.011/.012	
3	1	11139490A	**Kabelbaum, 600V DC**	wiring harnes, 900V DC	.021	
3	1	11124288	**Kabelbaum, 600V DC**	wiring harnes, 900V DC	.017	
4	1	11124114B	**Kabelbaum, 24V DC**	wiring harness signal interface	.015/.017/.022/ .023/.026	
4	1	11139440A	**Kabelbaum, 24V DC**	wiring harness signal interface	.021	
4	1	11124157C	**Kabelbaum, 24V DC**	wiring harness signal interface	.011/.012	
no fig.	1	11121007B	**Masseleitung (Erde) 6mm², gr/ge**	ground (earth) cable	.011/.012/.015/ .022/.023	
no fig.	10	11116439A	**Endverbinder, klein**	crimp connector wiring harness signal		
no fig.	1	11116438B	**Hinweisschild, Erdung**	placard, grounding		
no fig.	1	11123424A	**Blindstopfen, Sechskant M12x1.5**	blind plug	.011/.012	

Fortsetzung nächste Seite/ Continued on next page

Pos. Item	Stück Quanti-ty	Bestell-Nr. Part no.	Benennung	Description	Versionsnummer Version number	Bemerkungen Remarks
no fig.	1	11123423A	**Blindstopfen, Sechskant**	blind plug	.015/.017/.021/ .022/.023/.026	
no fig.	1	11123428A	**Blindstopfen, Sechskant**	blind plug	.015/.017/.021/ .022/.023/.026	
no fig.	1	11124192A	**Reduzierung M25x1.5 auf M20x1.5**	Reduction M25x1.5 to M20x1.5	.011/.012	
no fig.	1	11121538A	**Warnschild „Max. 400V AC“**	warning placard	.015/.022/.023/ .026	
no fig.	1	11122473A	**Warnschild „Max. 800V DC“**	warning placard	.017	
no fig.	2	11122473A	**Warnschild „Max. 800V DC“**	warning placard	.011/.012	
no fig.	1	11121540A	**Warnschild „Max. 900V DC“**	warning placard	.021	

Normteile ab Pos. 100 siehe Seite 8
Standard parts from item no. 100 see page 8

Thermo H plus Bild/fig. 3

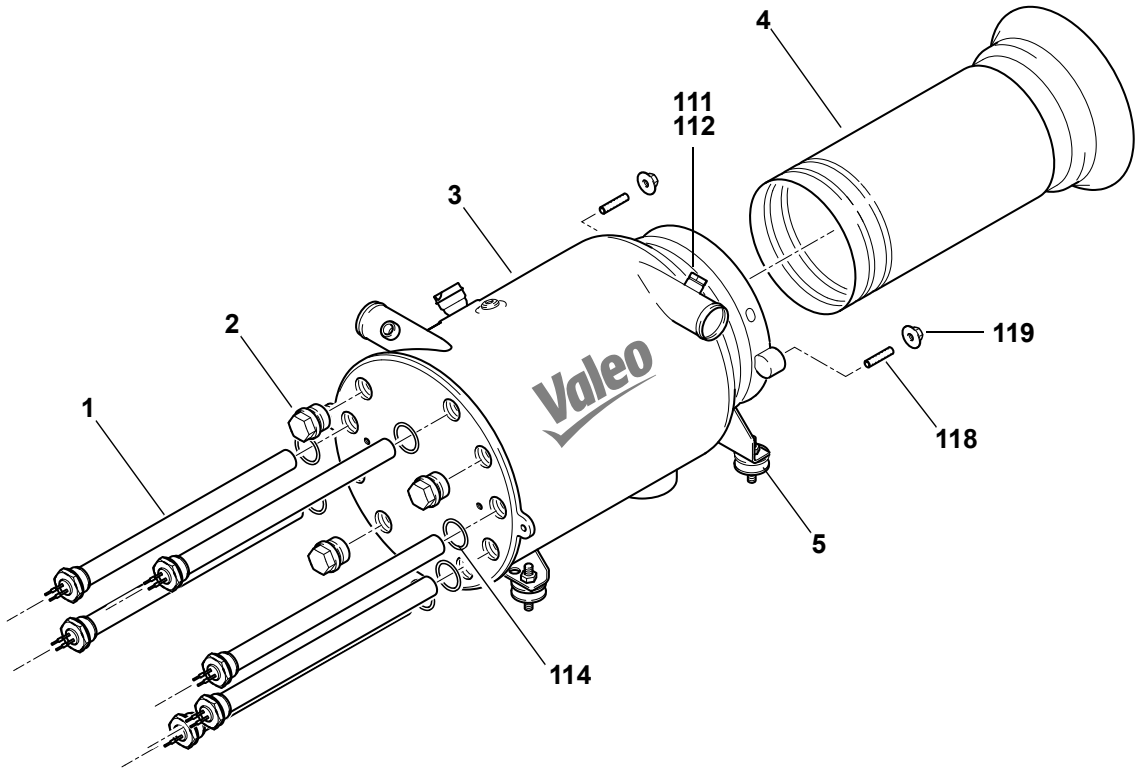

Pos. Item	Stück Quanti-ty	Bestell-Nr. Part no.	Benennung	Description	Versionsnummer Version number	Bemerkungen Remarks
Wärmeübertrager/Heat exchanger						
1	6	11121126B	**Heizstab**	heating element	.011/.012	Pos. 114, 116 u. 117, Seite 8 mitbestellen Please order also items 114, 116 and 117, page 8
1	3	11121126B	**Heizstab**	heating element	.023	
1	9	11116220C	**Heizstab**	heating element	.015/.017/.021/ .022/.026	
2	3	11118356A	**Verschlussschraube**	plug screw	.011/.012	Pos. 114 u. 116, Seite 8 mitbestellen Please order also items 114 and 116, page 8
2	6	11118356A	**Verschlussschraube**	plug screw	.023	
3	1	11137848A	**Wärmeübertrager**	heat exchanger		
4	1	2710227C	**Brennkammer**	combustion chamber	.012	
no fig.	1	2710229B	**Brennkammer**	combustion chamber	.015/.022/.023	
4	1	11114186B	**Brennkammer**	combustion chamber	.011/.017/.021/ .023	
5	4	66792B	**Gummipuffer**	rubber buffer	.017	

Normteile ab Pos. 100 siehe Seite 8
Standard parts from item no. 100 see page 8

Thermo H plus Bild/fig. 4

Ersatzteile für den Dieselbrennerkopf finden Sie in der aktuellen Thermo plus-Ersatzteiliste.
For Diesel burner head spare parts, refer to latest version of the Thermo plus spare parts list.

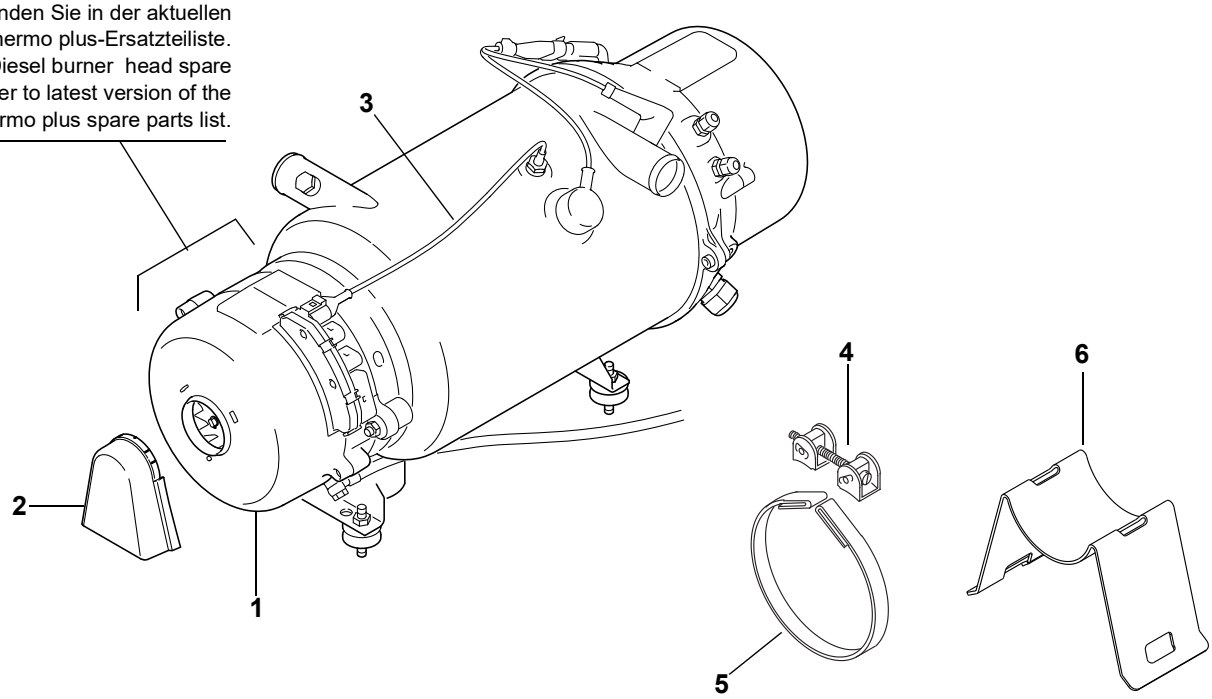

Pos. Item	Stück Quanti-ty	Bestell-Nr. Part no.	Benennung	Description	Versionsnummer Version number	Bemerkungen Remarks
Dieselbrennerkopf/Diesel burner head						
1	1	11140670A	**Ersatzbrenner**	replacement burner	.011	
1	1	11143509A	**Ersatzbrenner**	replacement burner	.012	
1	1	11140668A	**Ersatzbrenner**	replacement burner	.015	
1	1	11140672A	**Ersatzbrenner**	replacement burner	.017/.021	
1	1	11140663A	**Ersatzbrenner**	replacement burner	.022/.023/.025	
2	1	20818B	**Spritzschutz**	splash guard	.015/.021/.022/ .023/ 026	
3	1	11113837D	**Temperatursensor, kpl.**	temperature sensor, cpl.		
Mechanische Teile/Mechanical parts						
4	1	109492Z	**Spannschloss**	turnbuckle		
5	1	11121012A	**Spannband R=125 mm**	tightening strap		
6	1	11120916B	**Halter, U4854**	bracket		

Pos. Item	Stück Quanti-ty	Bestell-Nr. Part no.	Benennung	Description	Versionsnummer Version number	Bemerkungen Remarks
Normteile, Dichtmittel / Standard parts, sealing material						
100	2	2710315A	**Kombischraube M5X16-Z9-8.8-DIN34821 VDA235**	combination screw		
101	1	15321B	**Scheibe DIN125-B10, 5-ST-A3G / A3C**	washer		
102	1	11120899A	**Zahnscheibe DIN6797-A-10,5-FSt**	serrated lock washer		
103	1	11116301A	**Sechskantschraube DIN EN 28676, M10x1x20-10.9-P3E**	hex bolt		
105	2	11115995C	**Stehbolzen SW13-M8-M5**	stud		
106	2	11116159A	**Dichtring DIN 7603 - A8x11.5, Cu**	gasket ring		
107	2	81064B	**Scheibe DIN9021-B5, 3-ST- A3G / A3C**	washer		
108	2	11116557A	**Zylinderschraube EN ISO 4762, M8x35-A2-70**	cylinder screw		
109	4	11114669A	**Scheibe DIN125-A, 8.4-140HV-A2**	washer		
110	2	11116661A	**Sechskantmutter selbstsichernd, DIN985-M8-A2**	hex nut		
111	1	19987B	**Verschlussschraube M12x1**	screwed fitting		
112	2	151173Z	**Dichtring DIN7603-A, 12X17, CU**	gasket ring		
113 no fig.	1	20646B	**Verschlusschraube, Temperatursensor AC/DC**	screwed fitting		
114	9	11115994A	**Dichtring DIN 7603-C, 26x32x2.5, CuFA**	gasket ring		
115	2	11120897A	**Zahnscheibe, DIN6797-A-8,4-FSt**	serrated lock washer		
116 no fig.	x	11116436A	**Gewinde-Dichtung Tape Tecloc (flüssig)**	thread sealing material		
117 no fig.	x	17511A	**Kabelbinder 2.5x100, ws PA66 -40+85 Grad**	cable tie		
118	2	11115094B	**Gewindestift**	threaded pin		
119	2	2710319A	**Kombimutter**	combination nut		

X - Anzahl wie erforderlich / number as required

© Valeo Thermal Commercial Vehicles Germany GmbH 2021

Valeo Thermal Commercial Vehicles Germany GmbH
Friedrichshafener Str. 7 - 82205 Gilching - Germany - Tel. +49 8105 7721-0 - Fax +49 8105 7721-889
www.valeo-thermalbus.com - service-valeobus@valeo.com